HIGH PRESSURE WASHING ACCESSORIES
Tecomec S.r.l. Strada della Mirandola, 11 - 42124 Reggio Emilia - ITALY
Tel. +39 0522 959001 Fax +39 0522 959615
info_mecline@tecomec.com
www.tecomec.com www.mecline.it

P00801251 | Rev : 02

MANUALE D'USO E MANUTENZIONE *USE AND MAINTENANCE MANUAL*

SC15 – LAVASUPERFICI / LAVA PANNELLI SOLARI
SCP15 – SURFACE CLEANER / SOLAR PANELS CLEANER

DESCRIZIONE DEL DISPOSITIVO	*EQUIPMENT DESCRIPTION*
➢ La lavasuperfici è dotata di un doppio getto d'acqua ad alta pressione che ruotando rapidamente dissolve polvere e sporcizia senza rigare o strisciare la superficie. ➢ L'ampia lavasuperfici da 15" (38 cm) scivola delicatamente sulle superfici, pulendo velocemente e facilmente larghe aree. La versione base è adatta alla pulizia delle superfici come pavimenti di garage, vialetti e cortili. La versione con spazzola morbida è indispensabile per la pulizia dei pannelli fotovoltaici. ➢ La scocca è stata progettata per contenere i getti d'acqua al suo interno per una eccellente e rapida pulizia della superficie eliminando la fuoruscita di spruzzi	○ *The surface cleaner has a dual high pressure water jets that spin rapidly breaking up dirt and grime without streaking or striping the surface.* ○ *The 15" (38 cm) wide surface cleaner gently glides across surfaces, quickly and easily cleaning large areas. The standard version is suitable for the cleaning of surfaces such as garage floors, driveways and patios. The version with soft brush is suitable for the cleaning of the photovoltaic panels.* ○ *The specific deck shape has been designed to contain the spray action under the deck for great and fast cleaning of the surface, eliminating the splashes*

MISURE D'INGOMBRO	*OVERALL DIMENSIONS*

AR1 plug

Fig.1

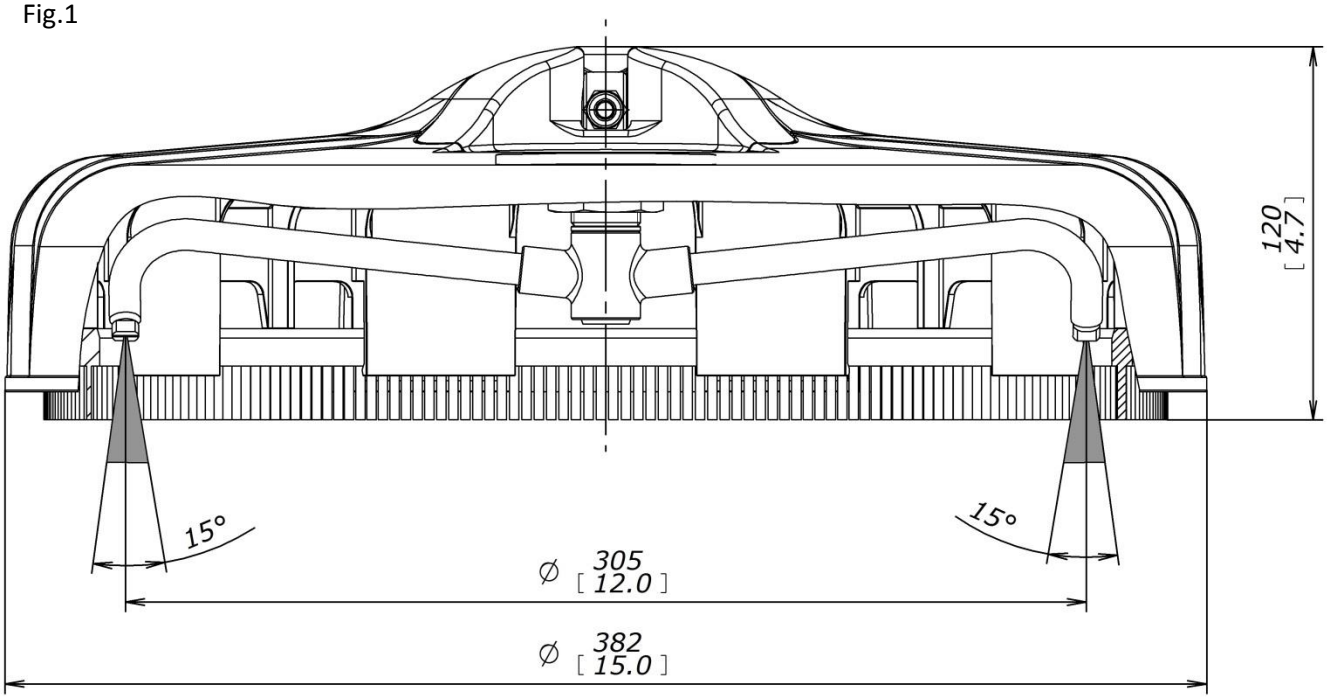

I valori e le dimensioni riportate sul presente documento possono essere modificate senza preavviso.
Values and sizes in this document could be changed without notice.

CARATTERISTICHE TECNICHE
TECHNICAL SPECIFICATIONS

PRESSIONE NOMINALE – *RATED PRESSURE*	**200 bar**	**20 MPa**	**3000 psi**
PRESSIONE AMMISSIBILE – *PERMISSIBLE PRESSURE*	**220 bar**	**22 MPa**	**3200 psi**
PORTATA NOMINALE – *RATED FLOW*		**11,4 l/min**	**3 USGpm**
TEMPERATURA NOMINALE – *RATED TEMPERATURE*		**60 °C**	**140 °F**
DIAMETRO SCOCCA – *DECK DIAMETER*		**38 cm**	**15 in**
PESO - *WEIGHT*		**1,6 kg**	**57 oz**
FATTORE PORTATA – *NOZZLE SIZE*	**035**		

CODICE *(CODE)*	**ENTRATA** *(INLET)*	**UTILIZZO CONSIGLIATO** *(SUGGESTED USE)*
4110100020	AR1 INOX CON FILTRO *STAINLESS STEEL AR1 PLUG WITH FILTER*	LAVASUPERFICI *SURFACE CLEANERS*
4110100024	AR1 INOX CON FILTRO *STAINLESS STEEL AR1 PLUG WITH FILTER*	LAVA PANNELLI SOLARI *SOLAR PANELS CLEANER*

Gli accessori non sono inclusi nella confezione. Sono da ordinare separatamente.
Accessories and kit are not included in the box. They are to be ordered separately.

ACCESSORI RICHIESTI PER LAVA PANNELLI SOLARI
REQUIRED ACCESSORIES FOR SOLAR PANELS CLEANER

CODICE *(CODE)*	**DESCRIZIONE** *(DESCRIPTION)*
090500	LANCIA TELESCOPICA *TELESCOPIC LANCE*
090550	CINTURA DI SOSTEGNO PER LANCIA TELESCOPICA *BELT KIT FOR TELESCOPIC LANCE SUPPORT*

Lancia telescopica e cintura di sostegno sono da abbinare al lava pannelli cod 4110100024
Telescopic lance and belt support are required for code 4110100024

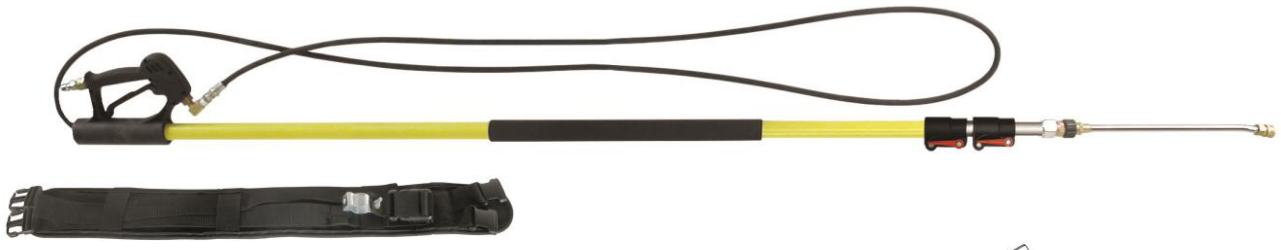

KIT ATTACCO INGRESSO PER LAVASUPERCICI
OPTIONAL INLET KITS FOR SURFACE CLEANER

CODICE *(CODE)*	**DESCRIZIONE - INLET** *(DESCRIPTION- INLET)*
4119900003	M22x1,5 M *M22x1,5 M*
4119900004	M22x1,5 F - MANOPOLA MV2 *M22X1,5 F –MV2 KNOB*

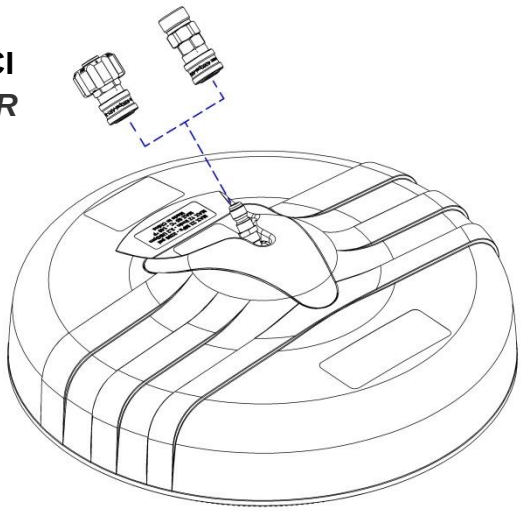

	**AVVERTENZE:** Prima dell'installazione ed uso del prodotto leggere attentamente le istruzioni riportate nel presente documento. Consultare anche il manuale d'uso e manutenzione dell'idropulitrice prima di utilizzare questo accessorio. **CONSERVARE QUESTE ISTRUZIONI:** Questo foglio contiene importanti istruzioni che devono essere seguite durante l'installazione e l'uso della lavasuperfici. Farvi riferimento di frequente.		***WARNING***: Before installation and use of the product read carefully the instruction in this document. Consult also the use and maintenance manual of the pressure washer before using this accessory. ***SAVE THIS INSTRUCTIONS****: This sheet contains important instructions that should be followed during installation and use of the surface cleaner. Refer to them frequently.*

MODALITA' DI SELEZIONE

Le lavasuperfici sono indicate per un utilizzo con acqua dolce e pulita anche leggermente additivata. Nel caso di utilizzo con acqua avente impurità in sospensione, si consiglia l'aggiunta di un filtro in aspirazione. Le lavapavimenti e lavapannelli solari sono dotate di serie di un filtro.

La scelta della lavasuperfici deve essere fatta in base ai dati di funzionamento della idropulitrice o dell'impianto che sono rappresentati da : Pressione Nominale, Portata Massima e Temperatura Massima.

Assicurarsi che in nessun caso eventuali picchi di pressione superino la Pressione Ammissibile di 220bar/22MPa/3200psi per la quale la lavasuperfici è stata progettata.

HOW TO CHOOSE THE SURFACE CLEANER

The surface cleaners are suitable for use with soft and clean water, also with a slight amount of additives. If used with water with suspended impurities, it is recommended to add a second filter in water suction. The surface cleaner and solar panels cleaner are equipped with a filter.

The surface cleaner choice has to be based on the operating specifications of the pressure washer or of the system, such as : Rated Pressure, Rated Flow and Rated Temperature

Make sure that under no circumstances any pressure spikes do NOT exceed the Permissible Pressure of 3200psi/220bar/22MPa for which the surface cleaner was designed.

DESTINAZIONE D'USO

La lavasuperfici standard cod.4110100020 è indicata per la pulizia di pavimenti, vialetti, cortili, terrazze.

La lavapannelli solari cod.4110100024 dotata ci una scocca con spazzola morbida è indicata per la pulizia di pannelli solari.

INTENDED USE

The surface cleaner standard version code 4110100020 is suitable for the cleaning of floors, driveways, yards and patios.

The solar panels cleaner code 4110100024 has a deck with soft brush suitable for the cleaning of the photovoltaic panels.

INSTALLAZIONE

	**ATTENZIONE:** Rischio di danni agli occhi ed alla persona. Spruzzi, parti rotanti sotto la copertura, o corpi estranei potrebbero essere lanciati, causando lesioni gravi. L'INSTALLAZIONE DEVE ESSERE EFFETTUATA ESCLUSIVAMENTE DA OPERATORI PROFESSIONALI

PRESCRIZIONI DI SICUREZZA: Durante le fasi di installazione (compresa l'apertura degli imballi contenenti il kit), pulizia, manutenzione e smantellamento l'operatore deve essere dotato di opportuni mezzi protettivi personali (guanti, occhiali, schermi e/o indumenti protettivi, ecc.) e deve accertarsi che:

- l'alimentazione elettrica sia scollegata;
- l'impianto idraulico non sia in pressione;
- tutti i componenti della macchina e del fluido siano a temperatura ambiente.

IMPORTANTE:

- Indossare SEMPRE occhiali di sicurezza (riparo da spruzzi di prodotti chimici)
- Indossare SEMPRE indumenti protettivi come una camicia a maniche lunghe, pantaloni lunghi e scarpe di sicurezza

INSTALLATION

	***CAUTION:*** *Risk of eye or bodily injury.* *Spray, rotating parts under shroud, or foreign objects could be propelled, resulting in serious injury.* *TO BE INSTALLED EXCLUSIVELY BY PROFESSIONALS*

SAFETY REQUIREMENTS: During the installation phases (including the opening of the packaging containing the kit), cleaning, maintenance and dismantling the operator must be equipped with suitable personal protection (gloves, goggles, protective shields and/or clothing, etc.) and must ensure that:

- *the power supply is disconnected;*
- *the hydraulic system is not under pressure;*
- *all the machine components and the fluid are at room temperature.*

IMPORTANT:

- *ALWAYS wear indirect vented (chemical splash) safety goggles*
- *ALWAYS wear protective clothing as a long-sleeved shirt, long pants and close-toed shoes*

Fig. 2

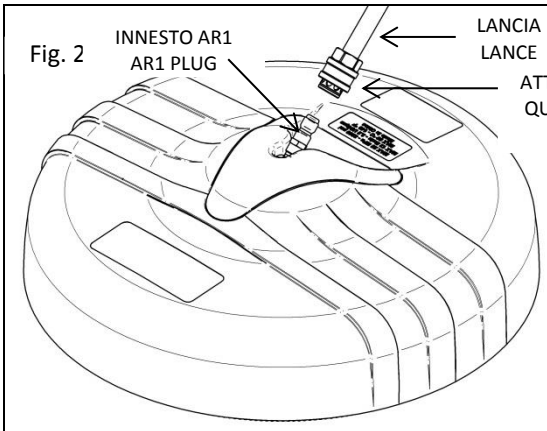

COLLEGAMENTO: Tirare il collare dell'attacco rapido e fissare la lancia all'innesto AR1 (Fig.2).
Quando le due parti sono inserite, rilasciare il collare, per il corretto bloccaggio della lancia alla lavasuperfici (Fig.3).

Fig. 3

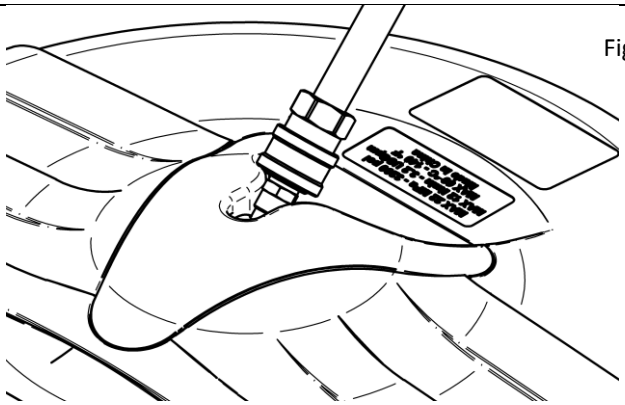

CONNECTION: Pull back collar of the quick connect and fix the wand to the AR1 plug (Fig.2).

When the two parts are matched, release the quick connect collar for correct locking of the lance to the surface cleaner (Fig.3).

ATTENZIONE

- Rimuovere corpi estranei dalla superficie prima della pulizia
- Per ridurre il rischio di lesioni, utilizzare la lavasuperfici solo su superfici piane e spruzzare il flusso di pressione in direzione di sicurezza per garantire il corretto collegamento di tutti gli accessori
- Non permettere MAI alle parti rotanti di colpire qualsiasi ostacolo
- Non sollevare MAI la lavasuperfici dalla superficie da pulire durante il funzionamento dell'idropulitrice
- Non puntare MAI contro persone, animali domestici o dispositivi elettrici
- NON mettere le mani sotto la copertura quando la lavasuperfici è collegata alla pistola – le parti rotanti sotto la copertura potrebbero causare gravi danni e/o lesioni
- In caso di vibrazioni inusuali, interrompere immediata-mente l'utilizzo
- Colpire qualsiasi ostacolo durante l'uso della lavasuperfici può danneggiare l'unità. In caso di contatto, se ciò provoca vibrazioni durante il funzionamento fermarsi immediatamente. Continuare ad utilizzare l'unità con una barra porta-ugelli danneggiata potrebbe causare lesioni gravi o danni all'unità
- Eseguire la pulizia del filtro periodicamente durante l'utilizzo e alla fine del utilizzo
- Conservare la lavasuperfici pulita e asciutta

CAUTION

- *Remove foreign objects from surface prior to cleaning*
- *To reduce the risk of injection or injury, only use the surface cleaner on flat surfaces and spray the pressure stream in a safe direction to ensure proper connection of all accessories*
- *NEVER allow rotating parts to strike any obstacle*
- *NEVER lift the surface cleaner from the cleaning surface while operating the pressure washer*
- *NEVER point at people, pets or electrical devices*
- *DO NOT put hands under the shroud when surface cleaner is connected to the spray gun – rotating parts under shroud could cause serious damages and/or injuries*
- *If unusual vibration occurs, discontinue use immediately*
- *Striking any obstacle while using the surface cleaner will damage the unit. If contact does occur and causes vibration when operating stop immediately. Continuing to operate the unit with a damaged spray bar could result in serious injury or damage to the unit*
- *Clean the filter periodically during the use and at the end of it*
- *Store the surface cleaner in a clean and dry state*

FUNZIONAMENTO

- Installare la lavasuperfici ed avviare l'idropulitrice seguendo il manuale dell'idropulitrice
- Posizionare la lavasuperfici sulla superficie da pulire e premere il grilletto della pistola
- Camminare lentamente dietro la copertura della lavasuperfici, pulendo durante il movimento

Avvertenza: quando i getti della lavasuperfici stanno ruotando è necessario mantenere in movimento la stessa per evitare il danneggiamento della superficie da parte del getto concentrato

OPERATION

- *Install the surface cleaner and start the pressure washer following the pressure washer manual*
- *Place the surface cleaner on the surface to be cleaned and pull the spray gun's trigger*
- *Walk slowly behind the surface cleaner's deck, cleaning as you go*

Notice: When the surface cleaner jets are rotating it is necessary to keep in move the surface cleaner to avoid damage to the surface from spray concentration

MANUTENZIONE UGELLI (Fig.4 e Fig.5)

Fig. 4

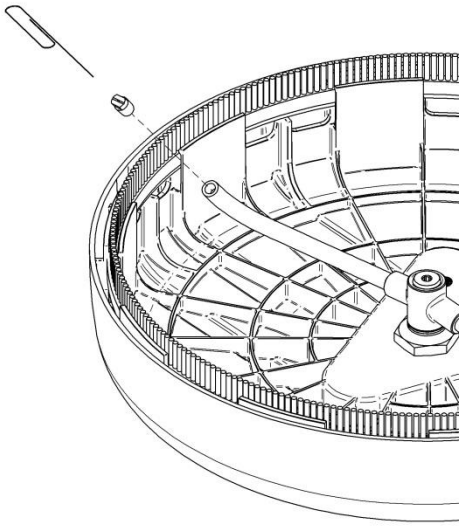

Un'eccessiva pressione della pompa (sensazione di pulsazione avvertita premendo il grilletto) ed un'eccessiva vibrazione della scocca potrebbero essere il risultato del filtro intasato o sporco. Far riferimento alla Fig.6 per la pulizia del filtro.
Se il risultato ottenuto tramite pulizia del filtro non è soddisfacente il flusso dell'acqua potrebbe essere ostruito da un ugello intasato o sporco

- Spegnere l'idropulitrice e chiudere l'alimentazione dell'acqua. Con la lavasuperfici sul terreno premere il grilletto per rilasciare l'acqua ad alta pressione
- Scollegare la lavasuperfici dall'attacco rapido
- Utilizzando una chiave inglese rimuovere l'ugello dalla barra di spruzzo (Fig.4)
- Con entrambi gli ugelli smontati ricollegare la lavasuperfici all'idropulitrice, aprire l'alimentazione dell'acqua ed avviare l'idropulitrice con la lavasuperfici sul terreno. Premere il grilletto per permettere all'acqua di pulire i porta ugelli.
- Spegnere l'idropulitrice e chiudere l'alimentazione dell'acqua. Con la lavasuperfici sul terreno premere il grilletto per rilasciare l'acqua ad alta pressione
- Utilizzando una graffetta o un utensile per la pulizia degli ugelli, liberare eventuali materiali estranei che ostruiscano o restringano l'ugello (Fig.4)
- Utilizzando un tubo da giardino, lavare l'ugello facendone fuoriuscire i detriti (far scorrere l'acqua attraverso l'ugello all'indietro o dall'esterno all'interno)
- Ricollegare gli ugelli alla barra di spruzzo e serrare con una chiave. Dopo il serraggio assicurarsi che l'apertura dell'ugello sia allineata nella stessa direzione della barra, come mostrato in Fig.5
- Ricollegare la lavasuperfici all'idropulitrice
- Aprire l'alimentazione dell'acqua ed avviare l'idropulitrice

NOZZLE MAINTENANCE (Fig.4 and Fig.5)

Fig. 5

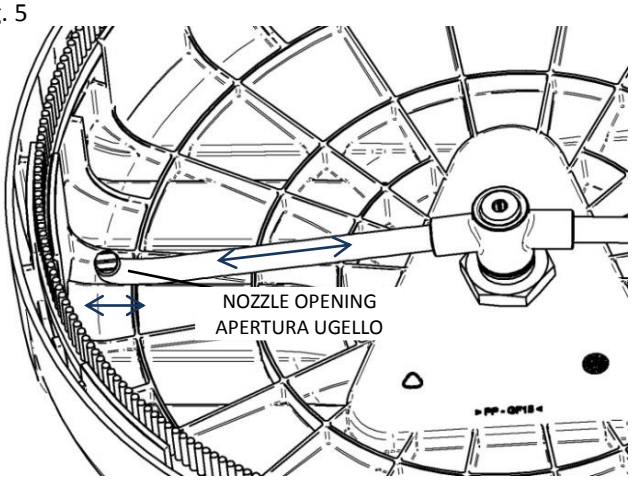

Excessive pump pressure (a pulsing sensation felt while squeezing the trigger) and excessive vibration of the deck could be the result of the clogged or dirty filter. Refer to Fig.6 for the filter cleaning.

If the result of the filter cleaning operations is not satisfactory the water flow could be obstructed by a clogged or dirty nozzle.

- *Turn off the pressure washer and shut off the water supply. With the surface cleaner on the ground, pull the trigger to release the high pressure water.*
- *Disconnect the surface cleaner from the quick connect*
- *Using a wrench remove the nozzles from the spray bar (Fig.4)*
- *With both nozzles disassembled, reconnect the surface cleaner to the pressure washer, turn on the water supply and start the pressure washer while the surface cleaner is on the ground. Pull the trigger to allow the water to clean the nozzle holders.*
- *Turn off the pressure washer and shut off the water supply. With the surface cleaner on the ground, pull the trigger to release pressure water.*
- *Using a straightened paper clip or nozzle cleaning tool, free any foreign materials clogging or restricting the nozzle (Fig.4)*
- *Using a garden hose, flush debris out of the nozzle by back flushing (running the water through the nozzles backwards or from the outside to the inside)*
- *Reconnect the nozzles to the spray bar and tighten securely using a wrench. After tightening make sure that the nozzle opening is pointed in the same direction as the spray bar as shown in Fig.5*
- *Reconnect the surface cleaner to the pressure washer*
- *Turn on the water supply and start the pressure washer*

MANUTENZIONE FILTRO (Fig.6)

FILTER MAINTENANCE (Fig.6)

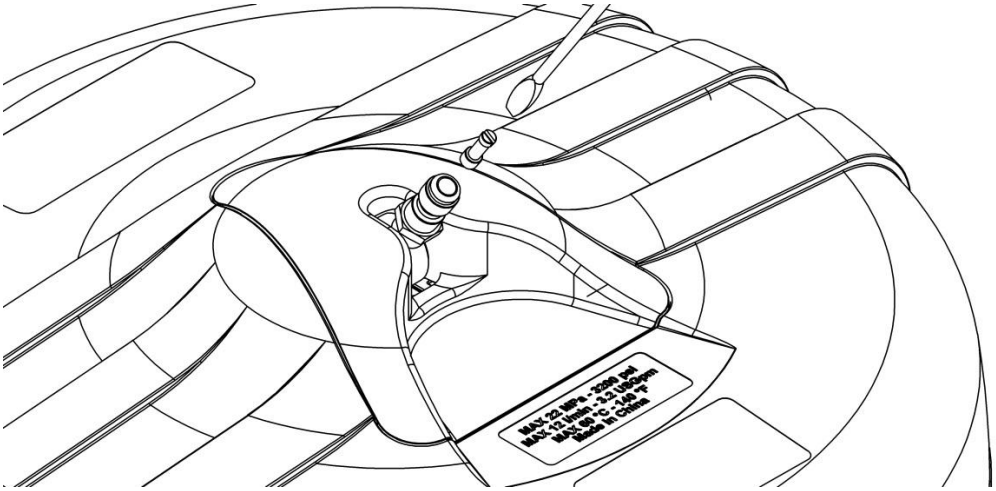

- Spegnere l'idropulitrice e chiudere l'alimentazione dell'acqua. Con la lavasuperfici sul terreno premere il grilletto per rilasciare l'acqua ad alta pressione
- Scollegare la lavasuperfici dall'attacco rapido
- Usando un cacciavite svitare il filtro dal innesto rapido
- Utilizzando un tubo da giardino pulire il filtro smontato e l'innesto allontanando i detriti
- Rimontare il filtro pulito usando un cacciavite
- Ricollegare la lavasuperfici all'idropulitrice
- Aprire l'alimentazione dell'acqua ed avviare l'idropulitrice

- *Turn off the pressure washer and shut off the water supply. With the surface cleaner on the ground, pull the trigger to release the high pressure water.*
- *Disconnect the surface cleaner from the quick connect*
- *Using a screwdriver unscrew the filter from the plug*
- *Using a garden hose, flush debris out of the filter and the plug*
- *Reassemble the filter using the screwdriver*
- *Reconnect the surface cleaner to the pressure washer*
- *Turn on the water supply and start the pressure washer*

ATTENZIONE

- **IMPIEGARE SOLO RICAMBI ORIGINALI TECOMEC**
- **IL COSTRUTTORE NON È RESPONSABILE IN CASO DI DANNI DERIVANTI DA ERRATA INSTALLAZIONE E/O MANUTENZIONE**
- **LA MANUTENZIONE DEVE ESSERE EFFETTUATA SOLO DA UN TECNICO SPECIALIZZATO**

CAUTION

- ***USE ONLY ORIGINAL SPARE PARTS TECOMEC***
- ***THE MANUFACTURER IS NOT LIABLE FOR DAMAGE CAUSED BY WRONG INSTALLATION AND/OR MAINTENANCE***
- ***MAINTENANCE SHOULD ONLY BE PERFORMED BY QUALIFIED TECHNICIAN***

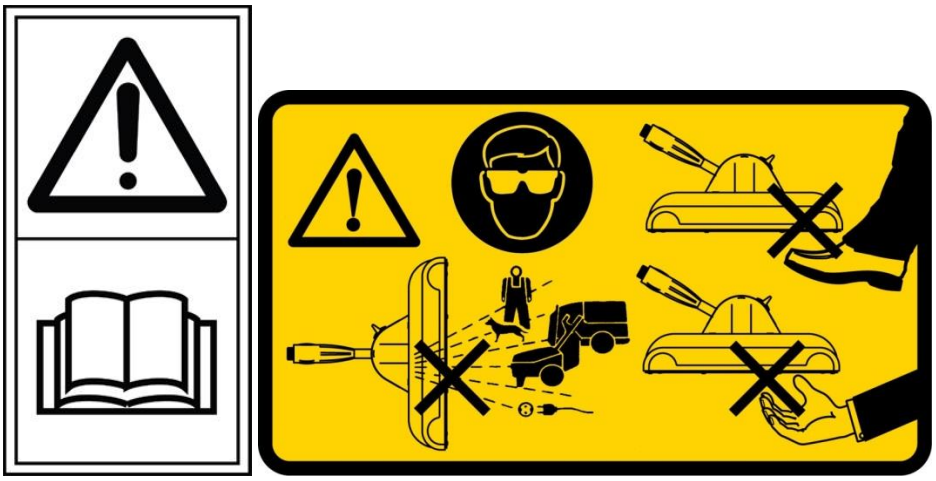

FINE VITA DEL PRODOTTO

PRODUCT DISPOSAL AT THE END OF ITS SERVICE LIFE

Smaltimento come previsto dalle leggi in vigore.

Disposal in accordance to the current laws.